CONFIDENTIAL(秘密)
この図面及びこの図面に関する技術情報は、アイシン・エンジニアリング株式会社が所有する。当社の事前の許可なく、その全部又は一部を問わず、複製し、第三者に開示し、目的外に使用してはならない。
This drawing and its related technical information are the property of Aisin Engineering Co., Ltd. They shall not be reproduced disclosed to any third party, or used for any unauthorized purpose, in whole or in part, without prior permission of Aisin Engineering Co., Ltd.

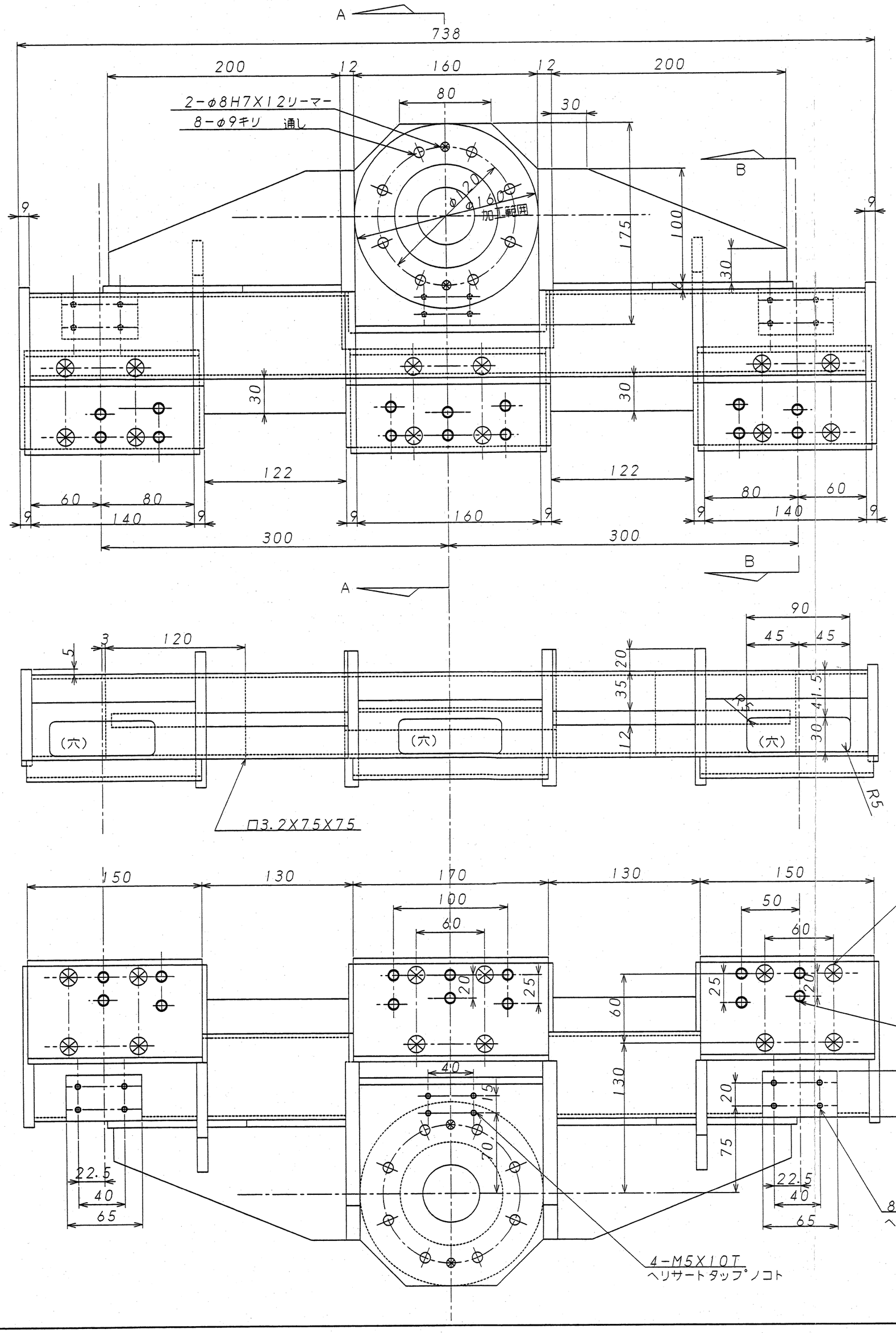

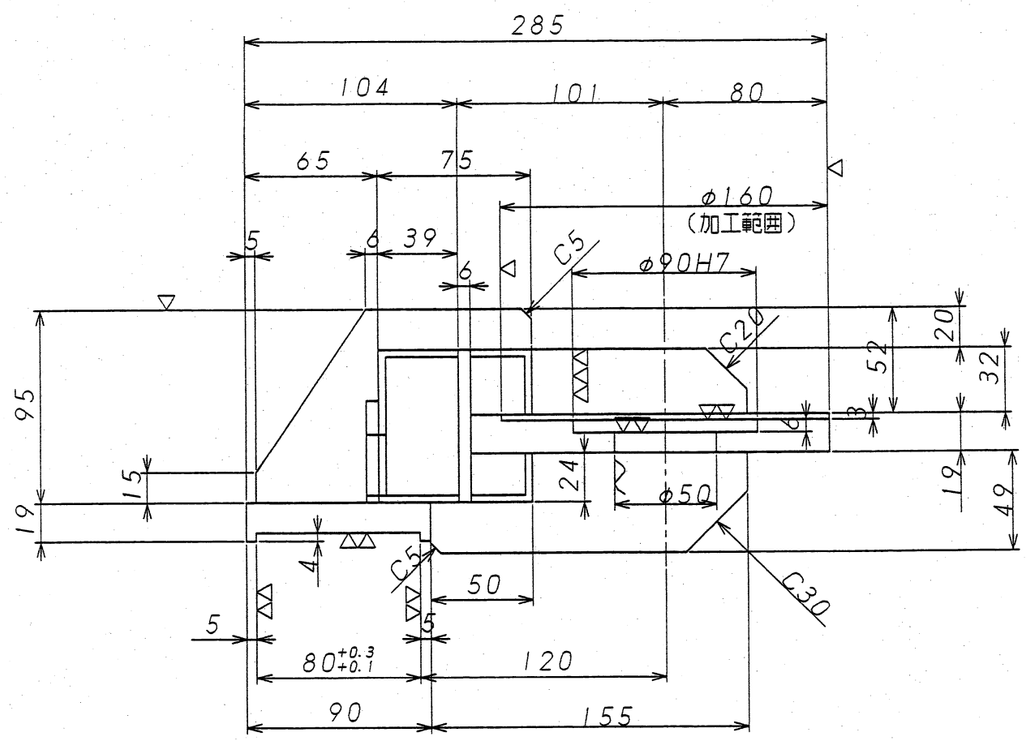

A−A 断面

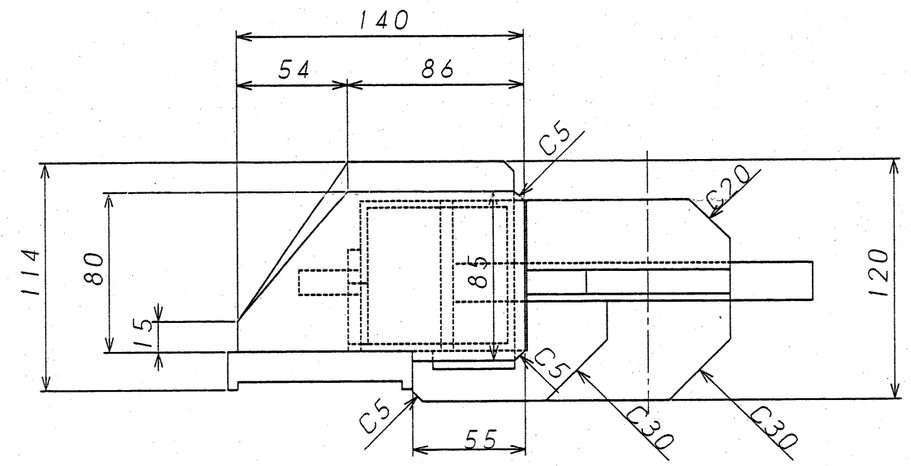

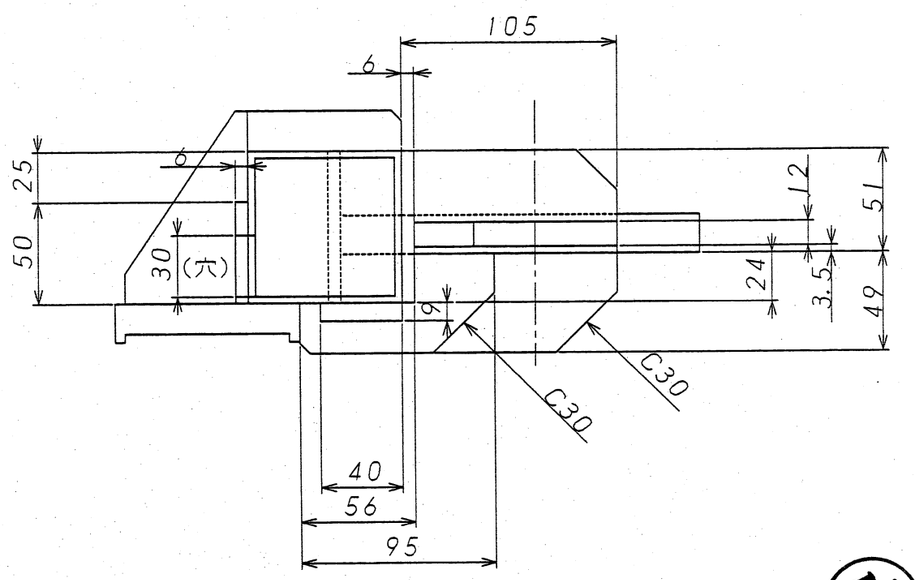

B−B 断面

符号	日付	訂正理由	訂正者	削り加工寸法許容差		仕上記号ト表面アラサ	
△X	・・			鋳ﾊﾞﾘ寸法ノ区分	寸法差	—	淬ウカア生地
△X	・・			0以上 30以下	± 0.3	▽	1.6S(0.8)(0.4)(0.2)(0.1)(0.05)(0.025)
△X	・・			30以上 120 〃	± 0.5	▽	3.5S(1.6)▽
△X	・・			120 〃 400 〃	± 0.8	▽▽	12S 〃
△X	・・			400 〃 1000 〃	± 1.2	▽▽▽	6S 〃
\X	5・・			1000 〃 2500 〃	± 2.0		0.8 〃

第三角法 3RD ANGLE PROJECTION

材質&MATL.NO. AI

数量QTY. 1

日付DATE. 2005.6

尺度SCALE 1/3

部品名PART. ワンタッチホルダー

図面番号DWG.NO. HINO1

部品番号PART.NO 01

アイシン・エンジニアリング株式会社

秘